高効率エンジンヒーター
CVC

HotstartのCVC高効率エンジンヒーターは、実績のある空気熱源ヒートポンプ技術を活用し、世界中の非常用発電機に対して最も効率的なエンジン加熱ソリューションを提供します。CVCシステムは、電気抵抗式のエンジンヒーターに比べて、ウォータージャケットの温度を維持するためのエネルギー消費を大幅に削減します。

発電機

高効率加熱

CVC は高効率のエンジンヒーターであり、発電機の加熱コストを年間 20 ～ 40 MWh 削減することが可能です*。Hotstart のアクティブ熱回収システムは、周囲の空気から既存の熱を取り込み、それを蒸気圧縮サイクルに通すことで冷却液に熱を供給し、エンジンのアイドリング時の温度を維持します。このプロセスは、電気抵抗によって熱を生成するよりも効率的です。

精密な加熱制御

可変速コンプレッサーにより、CVC は周囲の温度に応じて必要な量の熱を供給し、発電機の過加熱や加熱不足を防ぎます。熱出力を精密に制御することで、発電機の待機状態にかかる年間エネルギーコストを削減するとともに、システムの炭素排出量を抑え、お客様のネットゼロ目標の達成に貢献します。

冗長性

CVCエンジンヒーターと標準的Hotstartエンジンヒーターを備えた非常用発電機は、低温環境でも確実な始動が可能です。これらの2つのシステムは連携して動作し、完全に統合・プログラムされた制御によって、あらゆる温度で適切な加熱を提供します。さらに、ネットワーク接続により、オペレーターはヒーターの状態を遠隔監視でき、稼働時間の維持とエンジンの信頼性向上に貢献します。

* エンジンのサイズと設置場所に依存します。

© 2025 Hotstart

hotstart.co.jp
japan@hotstart.com

DS-CVC-J
2025-4/rev0

高効率エンジンヒーター CVC

発電機

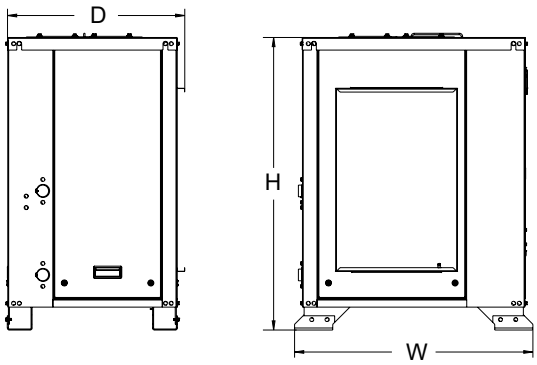

奥行き (D)	幅 (W)	高さ (H)	重さ
23.2″	31.2″	38.3″	230 lbs
590 mm	793 mm	973 mm	105 kg

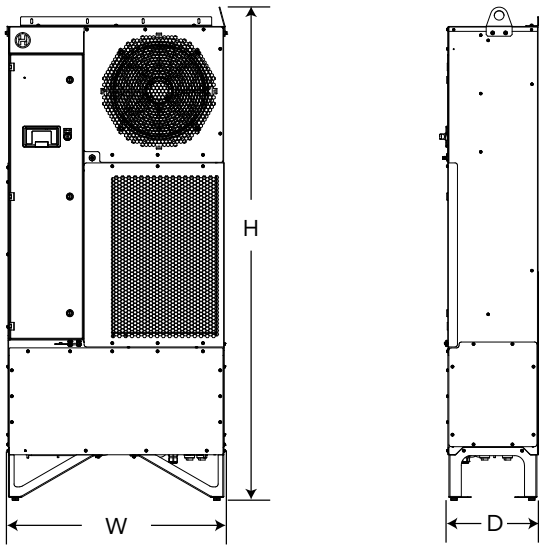

奥行き (D)	幅 (W)	高さ (H)	重さ
14.2″	33.76″	76.12″	210 lbs
361 mm	858 mm	1933 mm	95 kg

仕様	
単相／三相	単相
電圧	208 – 240V 50/60 Hz
保護等級	IP54
準拠規格	UL/C-US認証、CE規格準拠
冷媒	HFC-32
被加熱流体	クーラント混合液（50%水／50%グリコール）
許容電流容量	30A
Total FLA.	≤ 20A
吸水口／排水口	1" NPT
ヒーター電力	≤ 10.5 kW

お使いのエンジン機器に最適なヒーティングシステムの選定に関するご相談は、ホットスタートアジアパシフィック事業所（japan@hotstart.com）までお問い合わせください。

© 2025 Hotstart

DS-CVC-J
2025-4/rev0