Hotstart
THERMAL MANAGEMENT

オイルヒーティングシステム

OLM

Hotstart の OLM ヒーティングシステムは、海洋船舶、および発電機や建設機械のディーゼルエンジンやガスエンジンのオイルリザーブタンクを予熱・保温して、低温環境下でのエンジンの磨耗や損傷を減らすことができます。

発電機　重機　船舶

環境にやさしいエンジン予熱

OLMシリーズは舶用の補機、また、推進用主機の始動性において、重要な役割を担います。その他に低温環境下でのエンジンの磨耗、白煙・大気汚染物質の排出低減等、環境面にも大きなメリットがあります。強制循環式の採用により、オイルリザーブタンクと周辺配管全体を均一に予熱することができ、エンジンの始動性向上、また、部品の交換周期が延びることでメンテナンスコストの低減にもつながります。

安全でコンパクトなユニット型設計

本製品はヒーター、ポンプ、PT100温度センサー、制御盤からなるユニット型ヒーターです。過圧防止用の圧力リリーフバルブ、逆流防止用のチェックバルブなど、ユーザーの安全を第一に考えた設計になっています。また、遠隔操作によりヒーターの自動運転が可能です。ユーザー接点を初期設定することで、制御部品などを別途ご用意することなく、簡単にお使いいただけます。

幅広いラインナップ

最大690Vまでの電圧範囲をサポートしているため、既存ヒ−ターからの容易な置換えが可能です。また、50／60Hzの電源に対応しているため、品番の共通化もでき、設定品番の数も少なくおさえられます。

サポートとサービス

Hotstartの事業所は北米、ヨーロッパ、およびアジアに設置されています。また、世界中にパートナーおよびディーラーのネットワークが構築されており、短納期を実現するとともに、その国や業界にあったサービスとサポートを提供します。

© 2024 Hotstart

hotstart.co.jp　japan@hotstart.com

DS-OLM-J
2024-3/rev5

オイルヒーティングシステム

OLM

発電機 重機 船舶

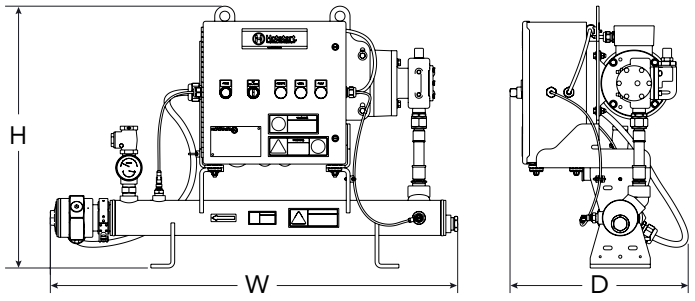

高さ (H)	幅 (W)	奥行き (D)	重さ
664 mm	1032 mm	432 mm	73 kg
26.1"	40.6"	17"	160 lbs

製品	
単相／三相	単相 (1 Ø) | 三相 (3 Ø)
定格電圧（50 Hz）	230V | 380 V | 400V (380-415 V) | 415 V | 690V
定格電圧（60 Hz）	120V | 208V | 220V | 240V 380V | 440V | 480V | 600V | 690V
制御盤保護等級	NEMA 4 / IP66
保護等級	IP55
使用温度範囲	-20 °C / 40 °C (-4 °F / 104 °F)
準拠規格	CSA C/US | CE | UKCA 規格準拠 マリン・ソサエティによる認証の取得可

オイル	
加熱流体	エンジンオイル | 油圧作動油 | ギアオイル | ディーゼル燃料
ヒーター電力 *	9 kW | 12 kW
制御温度範囲	0 – 80 °C (32 – 176 °F), 調整可能
制御設定温度	40 °C (104 °F), 工場出荷時の設定
上限温度	90 °C (195 °F)
ポンプ電力	1.5 kW (2 HP)
流量 (50 Hz)	9.5 gpm (2.2 m³/hr) | 19 gpm (4.3 m³/hr)
流量 (60 Hz)	11 gpm (2.5 m³/hr) | 23 gpm (5.2 m³/hr)
吸水／排水口	1*NPT (標準)
圧力リリーフ	517 kPa（75 PSI）
最大使用圧力	690 kPa（100 PSI）

上記は弊社の標準ヒ−タ−モデルで性能検査・認証済みのものです。
お使いの製品に適したヒ−タ−の選定をご希望の方、または本資料に記載のない仕様（ヒーター電力など）をご検討の方は、ホットスタートアジアパシフィック事業所（japan@hotstart.com）までお問い合わせください。

モデル情報

ヒーティングシステムの選定は、エンジン（タンク容器）の総面積、被加熱物（液体）の体積・容量、外気温等、複数要素によって決定されます。お使いの製品に適したヒ−タ−の選定をご希望の方、また、本資料に記載のない仕様（ヒーター電力など）でご検討の方は、ホットスタートアジアパシフィック事業所（japan@hotstart.com）までお問い合わせください。

© 2024 Hotstart
DS-OLM-J
2024-3/rev5